ՄԵՏԱՂԻ ՄԱՍՆԱԳԻՐ ՄԵԿ ՄԱՐԿԱՅԻ ՀԱՄԱՐ

ԱՆՎԱՆՈՒՄ	ԴԻՐՔ	ՊՐՈՖԻԼ ՍՄ.	ԵՐԿԱՐՈՒԹ. ՍՄ.	ՔԱՆԱԿ ՀԱՏ	ՔԱՇ ԿԳ. ՄԵԿ ԷԼԵՄԵՆՏԻ	ՔԱՇ ԿԳ. ԲՈԼՈՐ ԷԼԵՄ.	
1	2	3	4	5	6	7	8
ՆԵՐԴԻՐ ԷԼԵՄԵՆՏ Նէ-1 (6 ՀԱՏ)	1	-440x14	440	1	21.76	21.76	ՀՏ 82-70*
	2	-80x16	80	4	0.8	3.2	
	3	Болт М24	510	2	3.22	6.44	ՀՏ 5781-61
	4	դ16А500	400	2	0.63	1.26	

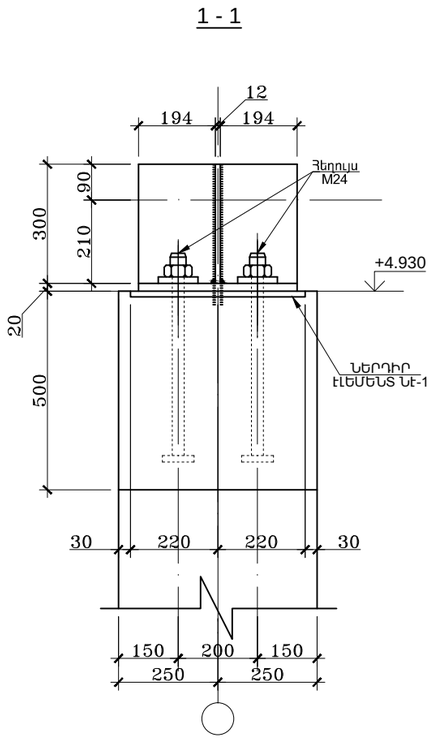

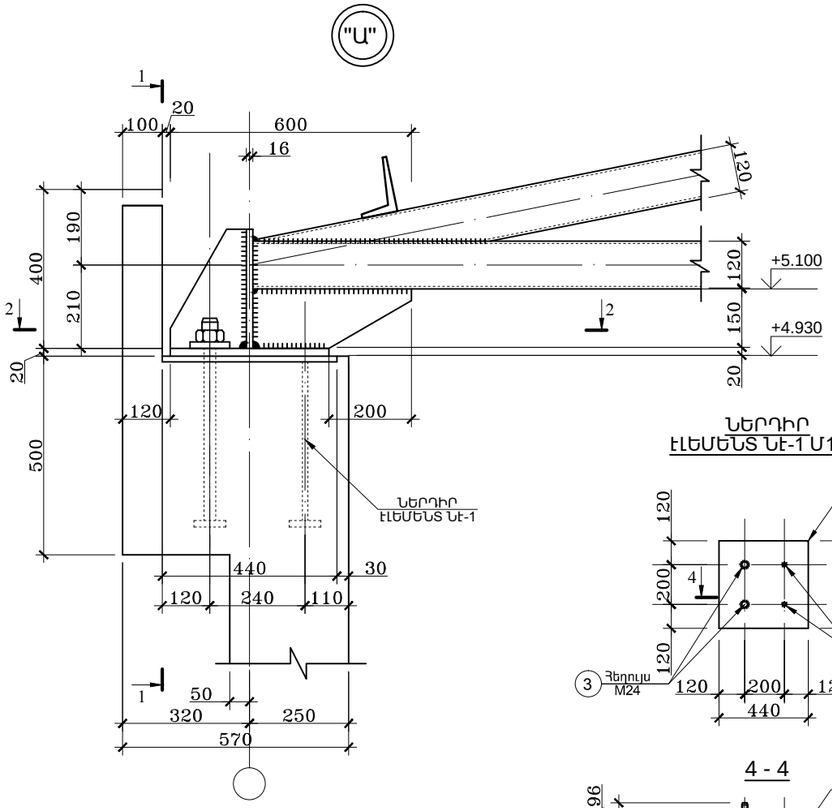

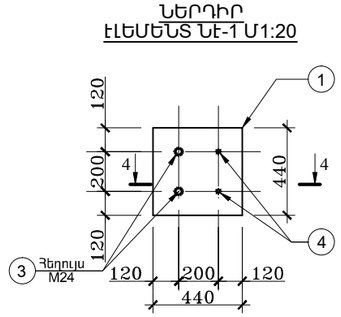

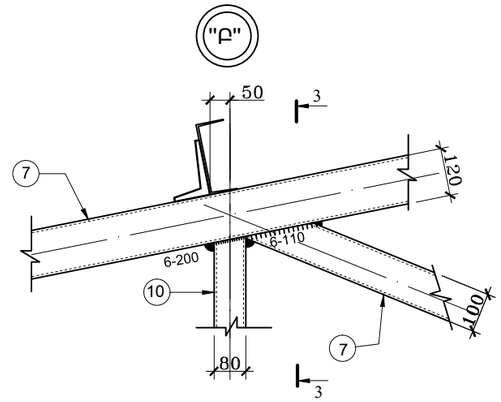

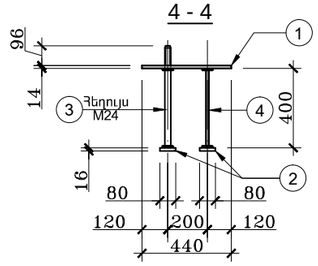

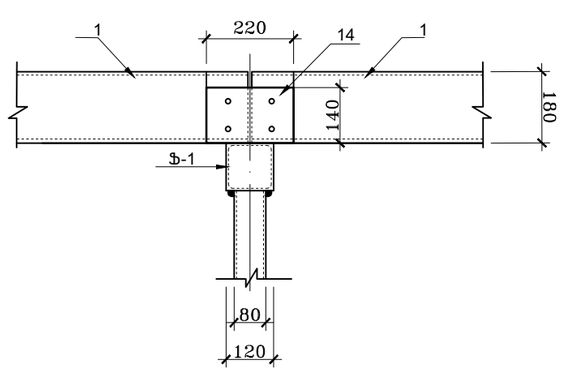

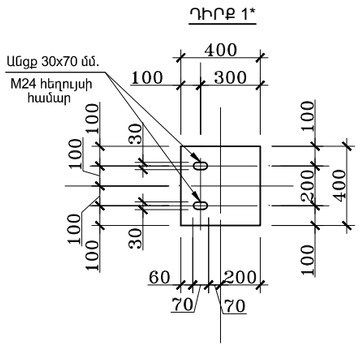

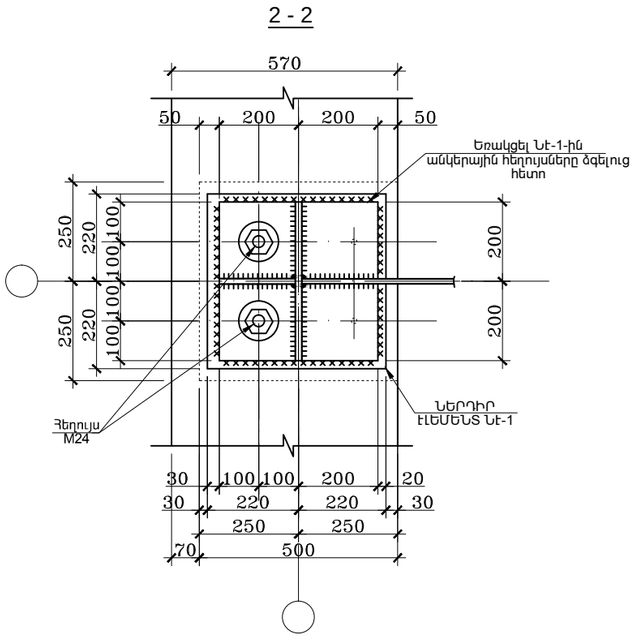

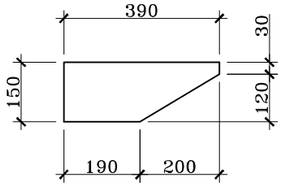

Բոլոր չնշված անցքը ընդունել Ø 23 M20 մմ հեղույսների համար

	Մ.ՀՈՒՍՆՅԱՆ		153			
	Մ.ՀՈՒՍՆՅԱՆ					
ԿՈՆՍՏՐՈՒԿՏՈՐ	Ս. ՍԱՐՈՅԱՆ		ՄԱՐՁԱՍՐԱՀ			
				ԱՆ	17	19
			ՖԵՐՄԱՅԻ ՍՅՈՒՆԻՆ ՀԵՆՄԱՆ ՀԱՆԳՈՒՅՑ Մ1:20	«ՄԱՌԱ ԵՎ ԴՈՒՍՏՐԵՐ» ՍՊԸ		